Ф 1201

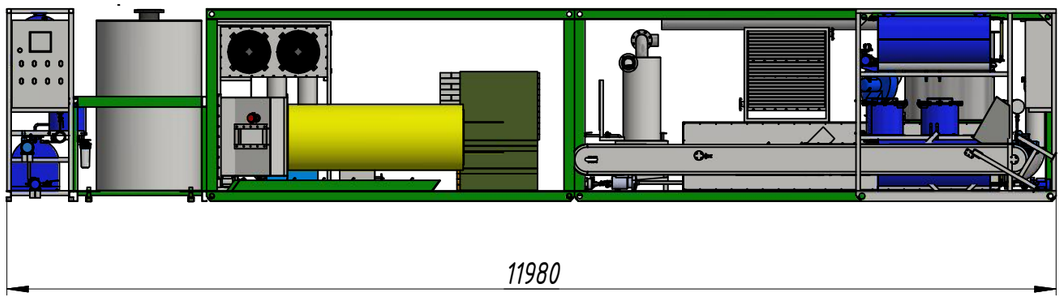

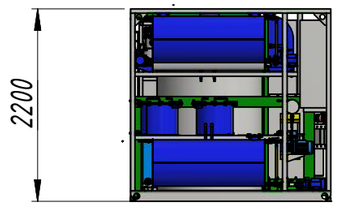

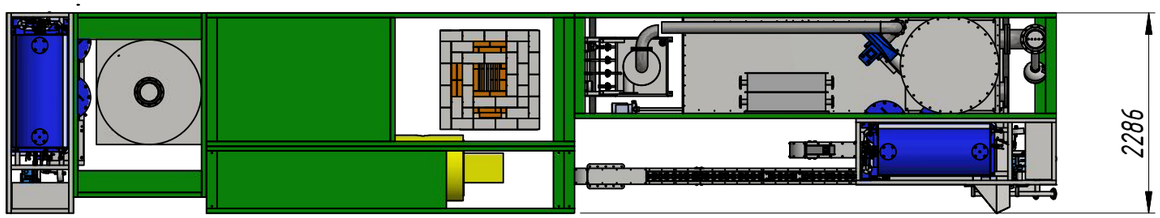

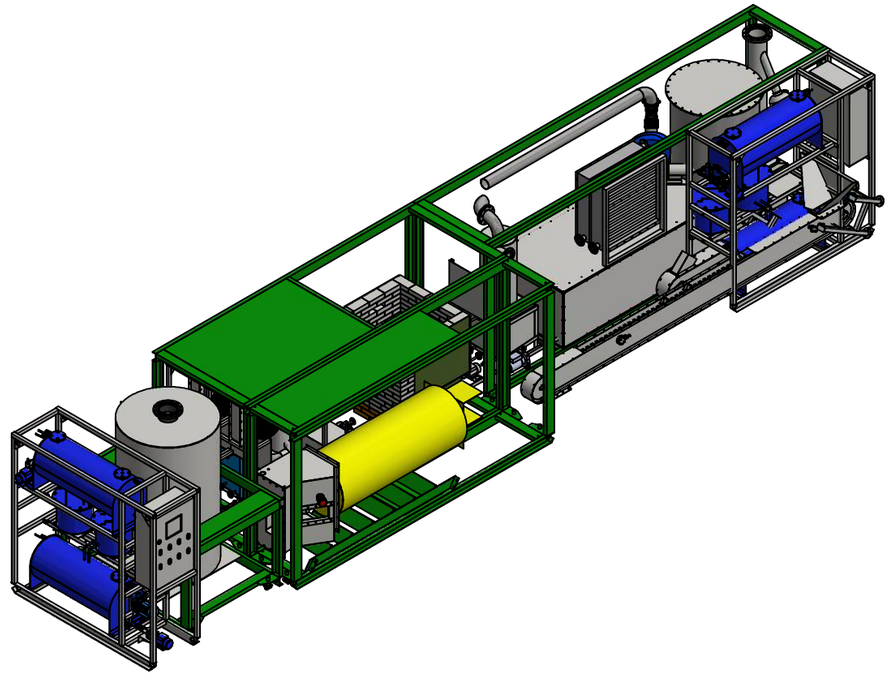

Фо	Зо	Поз.	Обозначение	Наименование	Кол.	Примечание
				Документация		
			Ф 1201	Сборочный чертеж	1	
				Комплексы		
		2	ССО-01.00.00.00 СБ	Секция осорбционной очистки	2	586,4 кг
		3	Ф 1201-01 СБ	Рама 1 и Печь	1	6311,266 кг
		4	НПЗ 201-01.00.00 СБ	Рама	1	213,912 кг
		5	Ф 1101-01.02.01.00 СБ	Рама 2	1	338,1 кг
		7	Ф 1101-02.02.00.00 СБ	Реактор внутренний	1	517,4 кг
		10	Ф 1101-04.00.00.00 СБ	Транспортер загрузки	1	312,5 кг
		11	Ф 1101-02.03.00.00 СБ	Корпус оболочки	1	3749,886
						кг
		12	НПЗ 201-00.00.00.00 СБ	Испаритель в упаковке	1	2401,1 кг
		9	СЕ 52.00.00.00 СБ	Ковшовая транспортая система	1	419,0 кг
				1600мм		
				Сборочные единицы		
		6	Ф 1101-01.02.02.00 СБ	Лестница	1	62,104 кг

Изм.	Лист	№ докум.	Подп.	Дата	Ф 1201
Разраб.		Климов И.Г.		18.06.2017	Установка ФЕРМЕР в упаковке
Пров.					
Т. контр.					
Нач.отд.					
Н. контр.					
Утв.		Климов И.Г.			

Лит.	Масса	Масштаб
	16148,7 кг	1 : 70
Лист	Листов	1

ООО "КБ Климова"

Перв. примен. | Справ. № | Подп. и дата | Инв. № дубл. | Взам. инв. № | Подп. и дата | Инв. № подл.

Копировал | Формат А3